伊勢崎市総合スポーツ大会　兼　令和4年度秋季市民バスケットボール大会

男子ブロック

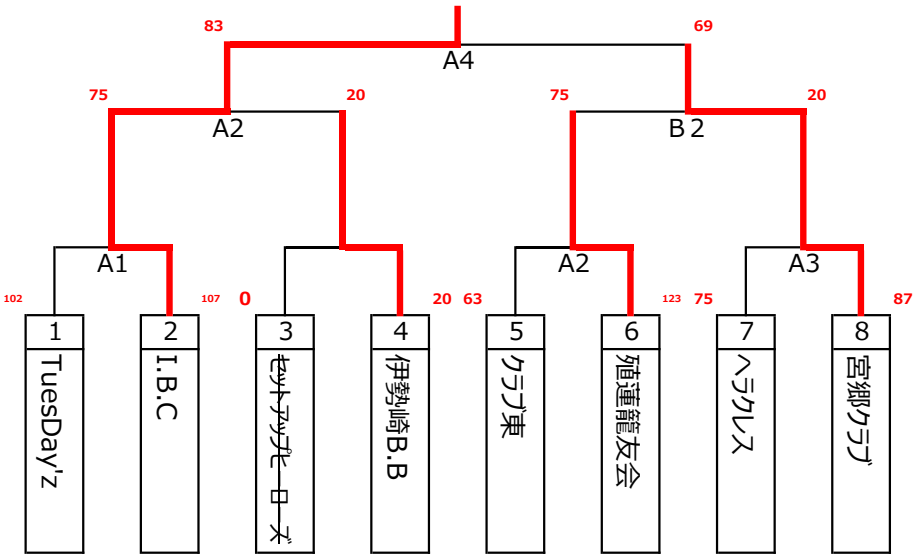

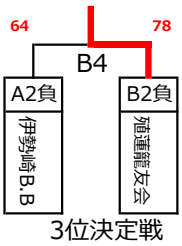

優勝　I.B.C

2位　宮郷クラブ

3位　殖蓮籠友会

女子ブロック

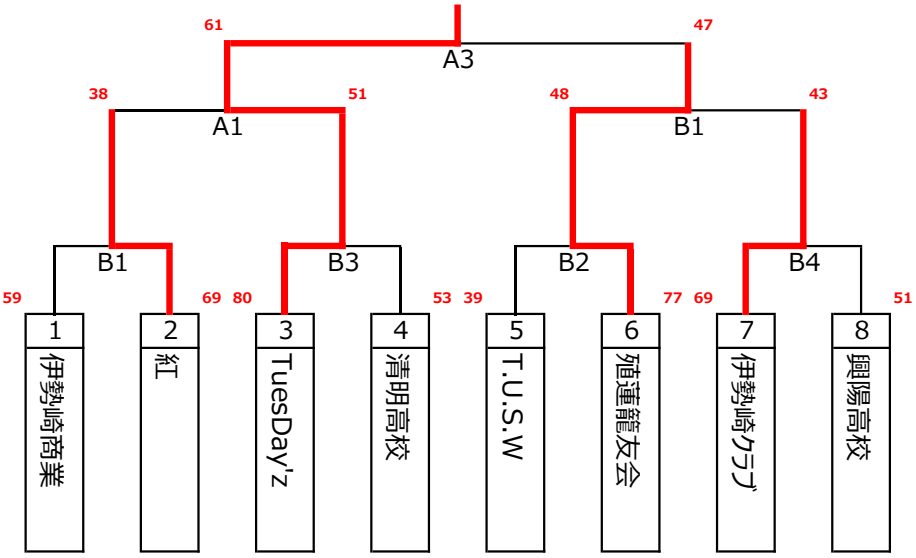

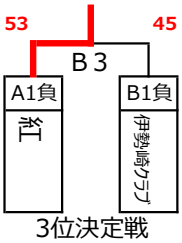

優勝　TuesDay' z

2位　殖蓮籠友会

3位　紅